VS32-LE-R

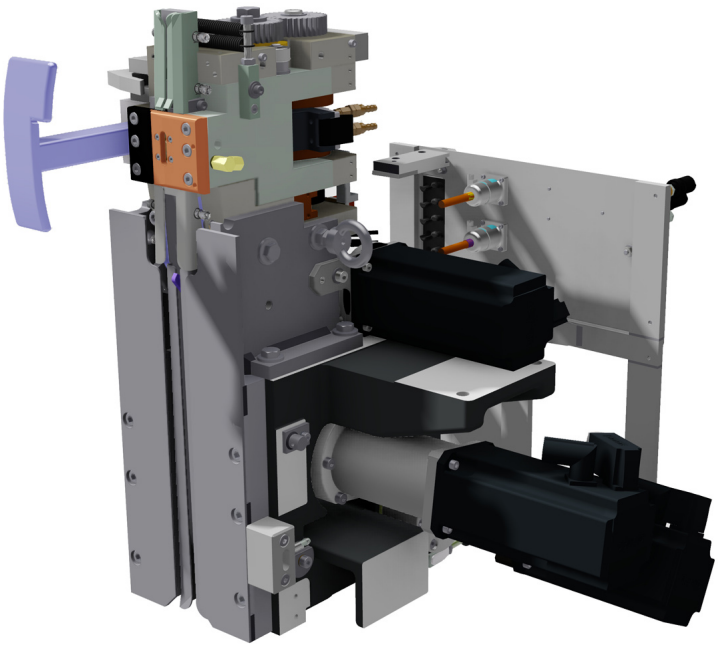

Kontakt

Jutta Geurtz
+49 2336 808 364
jgeurtz@titan-schwelm.de

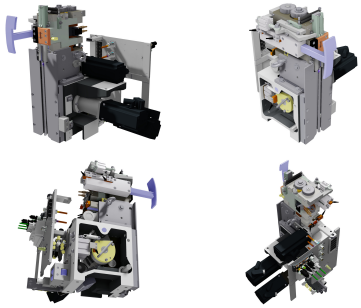

Topfit über 30
Wenn bei TITAN von „Ü30“ gesprochen wird, ist in der Regel nicht das Alter gemeint, sondern schlichtweg die Bandabmessung. Die VS32-LE Aggregate sind in der Lage, Stahlbänder bis zu 32 mm Breite zu verarbeiten. Je nach Anforderung geht es mit 19 oder 25 mm auf Wunsch natürlich auch eine Nummer kleiner.
Damit bewegt sich die VS32-LE Serie im Bereich der Schwerbandagen und in Einsatzgebieten, die nach geradliniger Funktionalität, kürzesten Umreifungszyklen sowie effizientem Kostenmanagement verlangen. Das alles sind Faktoren, bei denen die VS32-LE Aggregate voll ins Schwarze treffen.
Die Transportgeschwindigkeit bis zu 2,5 m pro Sekunde sowie die Spannkraft bis maximal 20.000 N können äußerst präzise gesteuert werden. Höchste Präzision ist auch bei der Verschlussbildung gefragt: Dank zwei Schweißpunkten nach dem berührungslosen WIG-Schweißverfahren wird auch bei größten Abmessungen und enormem Gewicht zusammengehalten, was zusammengehört.
Die Sondervariante VS32-LE-R verfügt über eine kleinere Grundplatte und kann so bereits runde Packstücke ab 700 mm sichern. Die moderne Antriebstechnologie mit innovativen Servoantrieben macht die VS32-LE Aggregate topfit für die Zukunft.

Technische Daten

Antriebsart	Elektrisch
Spannkraft	4.000 - 20.000 N (einstellbar)
Netzspannung	400 V AC / 50 Hz
Steuerspannung	24 V
Schweißspannung (TITANARG®)	400 V , 460 V

Copyright TITAN Umreifungstechnik, GmbH & Co. KG | Berliner Straße 51-55 | 58332 Schwelm | Deutschland
Kontakt: Jutta Geurtz | +49 2336 808 364 | jgeurtz@titan-schwelm.de

Bandtransportgeschwindigkeit	ca. 2,5 m/s
Abmessungen	680 x 630 x 750 mm (L x B x H)
Gewicht	200 kg
Luftdruck	min. 5 bar max. 6 bar
Anschlussquerschnitt	1/4"

Band/Verschluss

Bandtyp	Stahlband
Band	Automatenband MEGABAND®
Bandbreite	19, 25, 32 mm
Banddicke	0,80 - 1,00 mm 0,80 mm
Verschlussart	WIG-Schweißverschluss
Verschlussfestigkeit (abhängig von der Bandqualität, Bandabmessung)	bis zu 85% der Bandbruchlast

Mindest-Auflagefläche

Expansives Packstück	150 mm
Spaltbandring	150 mm
Sechskantrohrbund	160 mm
Rundes Packstück	Ø 700 mm

Anwendungen

Leichtbandagen Anwendungen; zur Umreifung von Spaltcoils, Stahlcoils, Blechpaketen, Bausteinen, Bauholz, Profilbündel, etc.

Copyright TITAN Umreifungstechnik, GmbH & Co. KG | Berliner Straße 51-55 | 58332 Schwelm | Deutschland
Kontakt: Jutta Geurtz | +49 2336 808 364 | jgeurtz@titan-schwelm.de